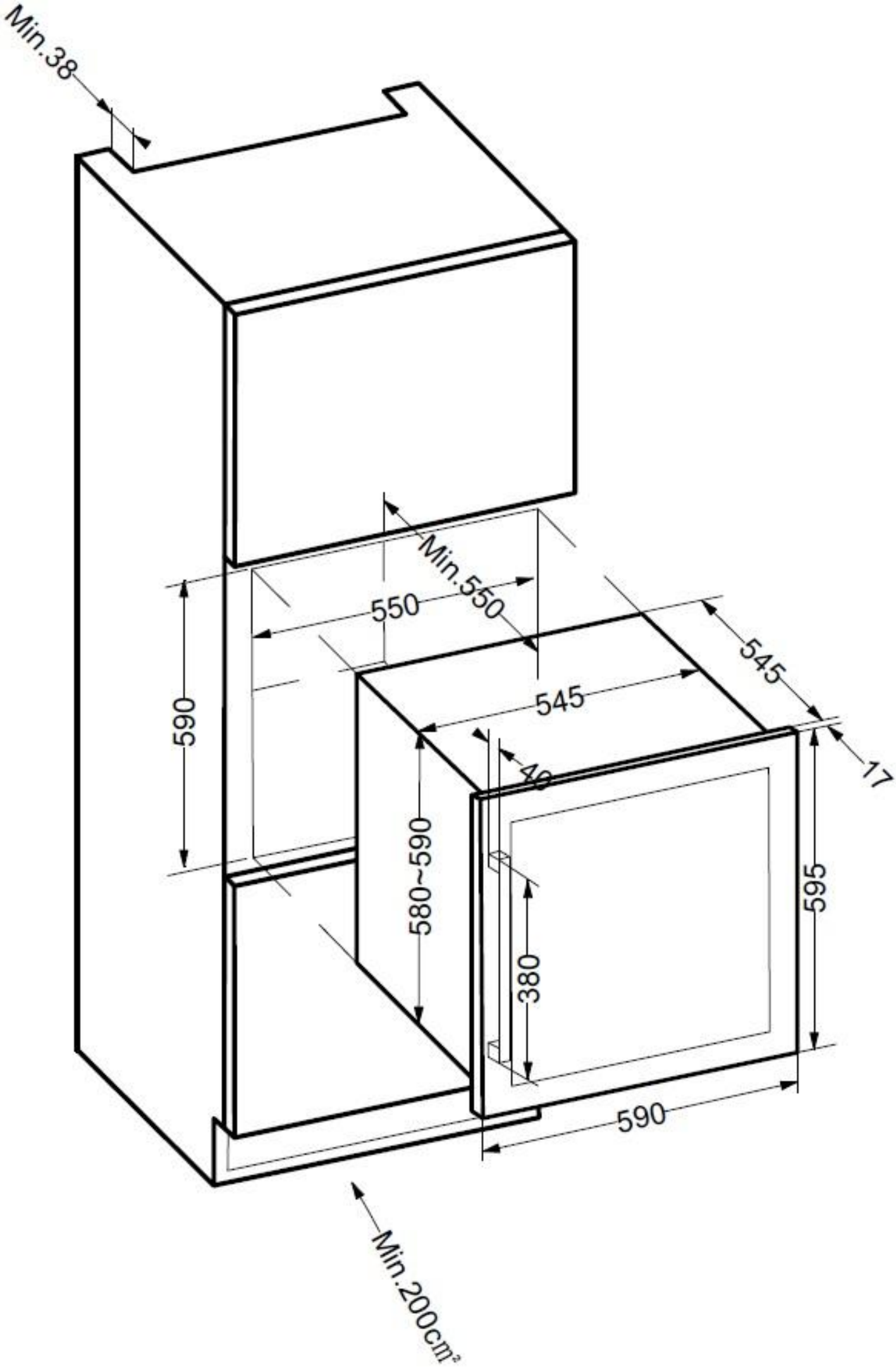
Min.38
Min.550
550
590
545
545
17
46
580~590
595
380
590
Min.200cm²